MARL

MALTA

Fuljett maħruġ mill-MARL

Għad-Dilettanti tar-Radju

Maltin u Għawdxin

Numru 33

Diċembru 2008

Fiċ-Ċentru mhux permess tipjip

Mill-Editur

Ħbieb,
Nilqagħkom għal ħarġa oħra ta' dan il-fuljett ta' Diċembru 2008 li hija l-34 ħarġa ta' din is-sensiela.

Wasalna lejn l-aħħar xhur tas-sena u se nibdew naħsbu ghas-sena d-dieħla meta skond l-Istatut għandha ssir mhux biss il-Laqgħa Ġenerali ta' kull sena, imma din is-sena għandna wkoll il-ħatra tal-Kumitat il-ġdid.

Għaldaqstant, infakkar lill-membri kollha li jekk iridu jivvutaw għall-Kumitat fil-każ li jkun hemm elezzjoni iridu jkunu ħallsu s-sħubija tagħhom sa qabel il-laqgħa.

Infakkar ukoll fil-laqgħa ta' kull sena fejn niltaqgħu flimkien b'mod soċjali waqt li niekli u nixorbu xi ħaġa li dettalji tagħa jinsabu fl-aħħar ta' dan il-fuljett.

Tinsewx ukoll li bħala għaqda nirrappreżentaw lid-dilettanti kollha ta' Malta mhux biss quddiem l-awtoritajiet ta' Malta, imma anki organizzazzjonijiet internazzjonali bħal ma hija l-**IARU**.

Fil-fatt, għadha kemm saret konferenza tal-**IARU Reġjun** 1 ġewwa **Kavtat**, fil-**Kroazja**, fejn għaliha mar **9H1M** jirrappreżentana. F'din il-ħarġa qed inġibulkom xi ritratti dwar din il-laqgħa u aktar tard se nagħtukom rapport ukoll.

Għalhekk, iktar ma jkollna membri iktar inkunu nistghu nitkellmu b'mod rappreżentattiv quddiem kulħadd. Tinsewx li iktar ma jgħaddi żmien iktar se jkun hemm pressjoni fuq il-frekwenzi u iktar inkunu neħtieġu li jkollna min jirrappreżentana quddiem kull awtorita'.

Bħal dejjem, nittama li l-informazzjoni fil-fuljett issibuha siewja għalikom u jekk ikollkom xi artiklu jekk jogħġobkom ħalluh fil-kaxxa tal-**QSL** tiegħi.

Lawrence
9H1AV/9H9MHR

Fil-karozza

Ħafna jaħdmu mill-karozza, imma lum tridu toqgħodu attenti għax ħafna karozzi għandhom affarijiet elettroniċi li jistgħu jiġu affettwati mit-trasmissjonijiet tagħkom. Fost l-affarijiet li llum insibu hemm ħafna elettronika li għandha x'taqsam ma kif taħdem il-magna, dwal u affarijiet oħra Għaldaqstant, qabel inthom tibdew tittrasmettu l-aħjar taqraw il-ktieb tal-karozza biex taraw jekk ikunx hemm xi twissijiet u tippruvaw tittrasmettu meta l-karozza tkun wieqfa fil-ġenb u mhux miexja ħalli tevitaw xi aċċident.

136kHz

Fil-ħarġa numru 28 ta' dan il-fuljett, jiġifieri dik ta' Lulju 2008, kont tajtkom cirkwit ta' trasmettitur tal-136kHz. Illum qed naghtikom kopja tac-cirkwit stampat għaliex dak li kien hemm fuq il-paġna ta' l-internet kellu żball fejn il-marki tal-Mosfet kienu mniżżla ħażin.

Araw fejn għandkom il-kelma output. Qabel mix-xellug għal-lemin kienu immarkati **d s g** li jfissru drain, source u gate rispettivament, waqt li jridu jiġu **s d g**, jiġifieri source, drain u gate.

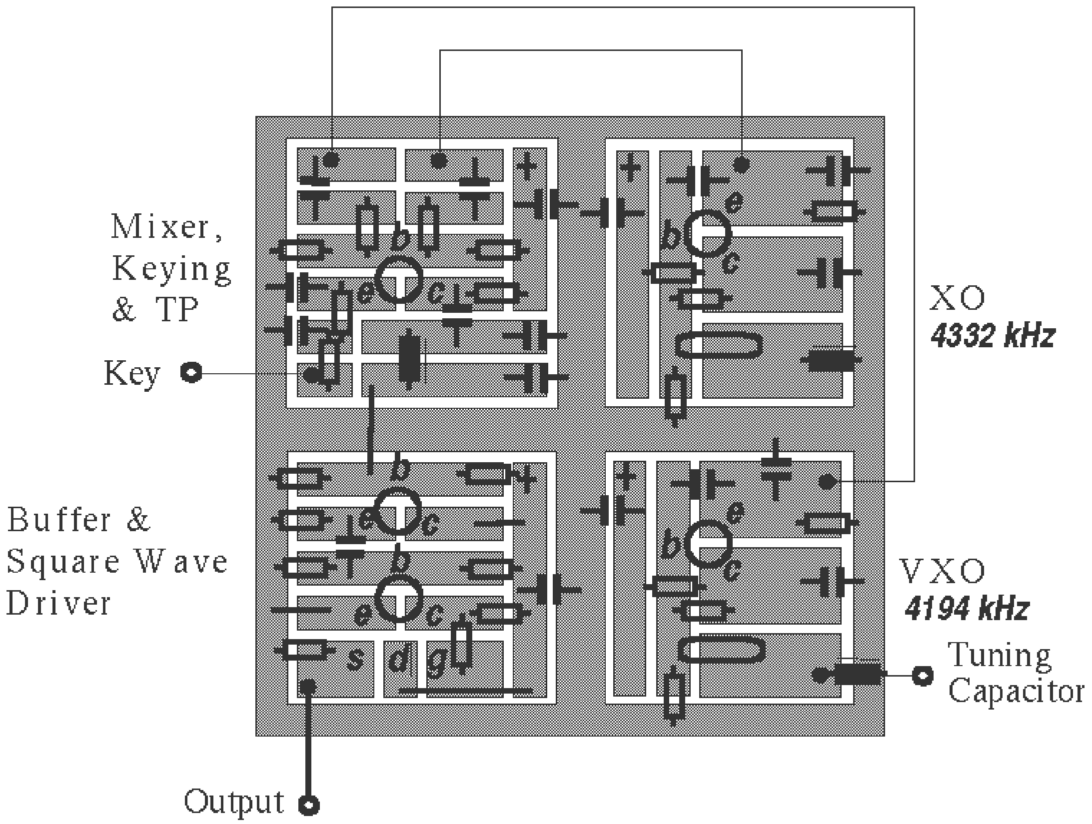

Qabel tajtkom ukoll dettalji dwar il-pjan għal din il-frekwenza, imma tajjeb li tkunu tafu wkoll li l-Konferenza tal-**IARU** li saret **f'Kavtat** fil-**Kroazja** għamlet il-proposta li trasmissjonijiet fuq din il-frekwenza ma jeħdux wisgħa ta' iktar minn **200 Hz**.

Fil-fatt, għamlet rakkomandazzjoni li din tidħol fil-pjan għal din il-frekwenza u għaldaqstant issa ma hemmx limitazzjonijiet fuq liema mod ta' trasmissjoni jintuża fuq liema parti tal-frekwenza. Li hemm huwa biss li l-wisgħa tat-trasmissjoni ma jkunx iktar minn **200Hz**.

Frekwenza (kHz)	Wisgħa ta' Tras. (Hz)	Modi preferuti u użu
135.7 – 137.8	200	CW, QRSS u modi diġitali b'wisgħa ta' trasmissjoni żgħira

Lawrence
9H1AV / 9H9MHR

Globalset 2008 Grupp 1

Hawn taħt għandkom iktar ritratti tal-**Grupp 1** li ħadu sehem fil-**Globalset 2008** kif ukoll xi ritratti oħra tal-**Grupp 2**.

Dawn ir-ritratti kollha juru l-ħeġġa u s-serjeta' li bihom dan il-grupp qiegħed jaħdem u jitħarreġ biex jekk Alla ħares qatt tinqala xi emerġenza jkunu mħarrġa tajjeb.

Għalkemm għandna dal-grupp uffiċjali li qed jaħdem id f'id ma' l-awtoritajiet, inħeġġeġ lil kull dilettant tar-radju biex jekk jista' jkun ikollu l-possibilta' li jkun jista' jaħdem huwa wkoll permezz ta' batteriji u/jew ġeneraturi u jarma antenni ta' emerġenza biex jekk Alla ħares qatt tinqala xi emerġenza jkunu jistgħu jagħtu l-għajnuna tagħhom.

9H1VW

9H1ES

9H1ES

9H1VW 9H1M 9H1PI

9H1VW 9H1PI 9H1AA

9H1PI 9H1VW

9H1AA 9H1ES 9H1VW

9H1PI

9H1VC 9H1M

9H1VC 9H1AA 9H1ES 9H1XE 9H1M 9H1VW 9H1PI
James George Fortunato Edwin Dominic Joe Ivan

Grupp 2 taħt

Żernieq Żernieq

9H1PS Żernieq

Inrodd ħajr lil dawk kollha li pprovdew ir-ritratti biex jiġu ippubblikati fuq il-fuljett.

Lawrence
9H1AV / 9H9MHR

Ħoloq ta' l-internet

Ethics and Operating Procedures for the Radio Amateur
By John Devoldere, **ON4UN** and Mark Demeuleneere, **ON4WW**

Dan huwa ktieb dwar l-etika tad-dilettanti tar-radju li wieħed jista' jniżżlu minn fuq din il-ħolqa. Dan il-ktieb se jinqaleb bil-Malti u jigi ppubblikat iktar tard.

http://www.rsgb.org/operating/procedures/Eth-operating-EN-RSGB-SITE-july1-2008.pdf

Nittama li din l-informazzjoni ssibuha siewja

Lawrence
9H1AV / 9H9MHR

500kHz

Aħbar ġdida dwar din il-frekwenza hija li xi wħud mid-dilettanti tar-radju Kanadiżi ingħataw permess jużaw din il-frekwenza. L-allokazzjoni li ingħatat hija bejn **504-509kHz 20 W ERP** u wesgħa ta' trasmissjoni ta' **1kHz**. U hawn **Malta**?

Għal dawk li jridu jaraw xi affarijiet kif qed jiżviluppaw fir Renju Magħqud jistgħu jidħlu fuq il-paġna ta' l-internet http://groups.google.com/group/uk500khz

Lawrence
9H1AV / 9H9MHR

Il-Konferenza tal-IARU f'Kavtat Kroazja

Għal din il-konferenza tal-**IARU Reġjun 1** mar għaliha **Dominic**, **9H1M** li rrappreżenta lill-**MARL**. Dawn il-konferenzi huma għejjun importanti mhux biss ta' informazzjoni, imma fihom jiġu żviluppati ideat u jsiru proposti li jolqtu direttament lid-dilettanti tar-radju.

Għalkemm kellna għajnuna mill-**IARU** biex **Dominic** seta' jmur għal din il-Konferenza, Dominic innifsu ħareġ flus minn tiegħu wkoll, u ta' dan inroddulu ħajr f'isem il-**MARL** u f'isem id-dilettanti tar-radju Maltin għaliex hemmhekk kien qiegħed jirrappreżenta lil kulħadd.

Għandna rapport dwar din il-konferenza li ssibuh fil-ħarġa li jmiss ta' dan il-fuljett minħabba li huwa daqsxejn twil, imma llum se nagħtukom ukoll xi ftit ritratti ta' din il-konferenza kif ukoll xi affarijiet fil-qosor.

Aħna bi ħsiebna li bil-mod il-mod nibdew nagħtukom informazzjoni dwar x'ġara f'din il-konferenza u llum se nibdew billi nagħtukom xi informazzjoni dwar il-pjani proposti għas-**7 MHz**.

Hawn taħt għandkom il-proposta ta' kif id-**DARC** tal-Ġermanja, l-**REF** ta' Franza u l-**RSGB** tar-Renju Maqgħud ipproponew li l-banda tal-frekwenzi tas-**7 MHz** għandha tintuża.

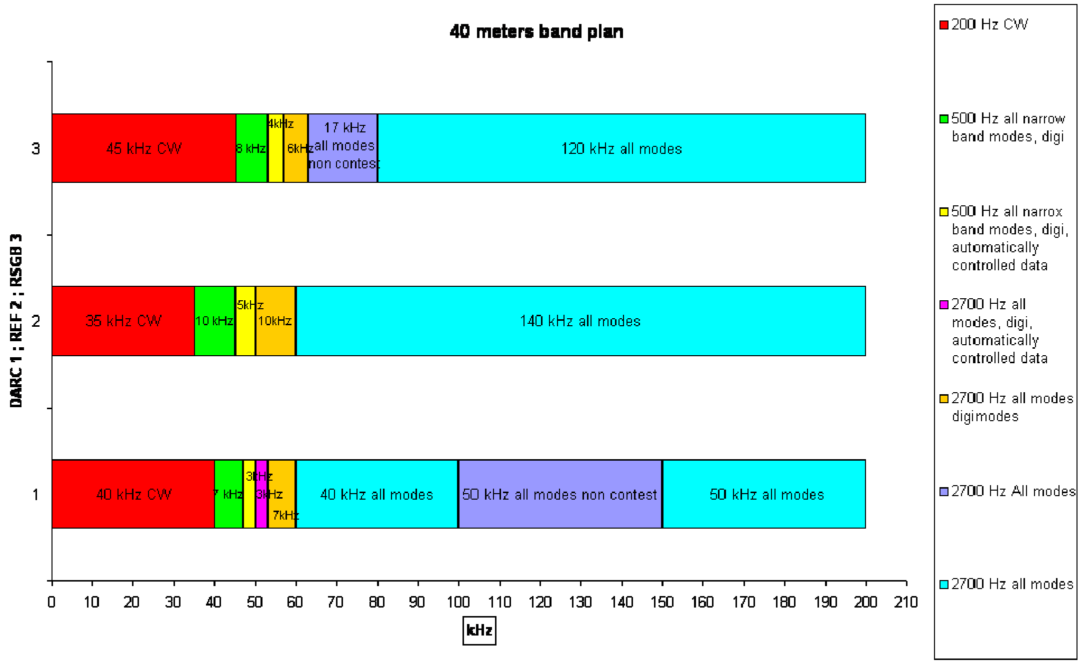

Pjan tad-DARC 40 metru band			Pjan tal-REF 40 metru			Pjan ta' l-RSGB 40 metru		
40 kHz	7000-7040 kHz	200 Hz CW	35 kHz	7000-7035 kHz	200 Hz CW	45 kHz	7000-7045 kHz	200 Hz CW
7 kHz	7040-7047 kHz	500 Hz modi kollha b'wisgħa ta' trasmissjoni żghira u modi diġitali	10 kHz	7035-7045 kHz	500 Hz modi kollha b'wisgħa ta' trasmissjoni żghira u modi diġitali	8 kHz	7045-7053 kHz	500 Hz modi kollha b'wisgħa ta' trasmissjoni żghira u modi diġitali
7 kHz	7040-7047 kHz	500 Hz modi kollha b'wisgħa ta' trasmissjoni żghira, modi diġitali, stazzjonijiet tad-data ikontrollati awtomatika-ment	5 kHz	7045-7050 kHz	500 Hz modi kollha b'wisgħa ta' trasmissjoni żghira, modi diġitali, stazzjonijiet tad-data ikontrollati awtomatika-ment	4 kHz	7053-7057 kHz	500 Hz modi kollha b'wisgħa ta' trasmissjoni żghira, modi diġitali, stazzjonijiet tad-data ikontrollati awtomatika-ment
3 kHz	7050-7053 kHz	2700 Hz modi kollha, modi diġitali stazzjonijiet tad-data ikontrollati awtomatika-ment	10 kHz	7050-7060 kHz	2700 Hz modi kollha, modi diġitali stazzjonijiet tad-data ikontrollati awtomatika-ment	6 kHz	7057-7063 kHz	2700 Hz modi kollha, modi diġitali stazzjonijiet tad-data ikontrollati awtomatika-ment
7 kHz	7053-7060 kHz	2700 Hz modi kollha, modi diġitali	140 kHz	7060-7200 kHz	2700 Hz modi kollha	17 kHz	7063-7080	2700 Hz modi kollha
40 kHz	7060-7100 kHz	2700 Hz modi kollha preferuta għal contest SSB				120 kHz	7080-7200 kHz	2700 Hz modi kollha preferuta għal kontest SSB
50 kHz	7100-7150 kHz	2700 Hz modi kollha						
50 kHz	7150-7200 kHz	2700 Hz modi kollha preferuta għal kontest SSB						

Noti : CW QRP ċentru ta' attivita' 7030 kHz; Ċentru ta' attivita' ta' Emerġenza 7070 kHz għall-REF u RSGB; SSB QRP ċentru ta' attivita' 7090 kHz għad-DARC u RSGB, 7125 kHz għall-REF; Ċentru ta' attivita' għall-immaġini 7165 kHz għad-DARC, REF u RSGB. Priorita' għal operazzjoni inter-kontinentali (CW) 7000-7005 kHz, (SSB) 7175-7200 kHz għall-RSGB, dawn il-frekwenzi jintużaw biss jekk ikun hemm in-natura internazzjonali tal-kontest.

Hawn taħt qegħdin nagħtukom ukoll lista' tad-delegati li marru għall-Konferenza

Nru. Kunjom u Isem	Nominattiv	Għaqda	Pajjiż	Status
1 Al Qasmi Abdalla Darwish	A41KB	ROARS	Oman	Delegat
2 Alajmi Faisal	9K2RR	KARS	Kuwajt	Delegat

3 Albalooshi Darwish Fatma			UAE	Sieħba
4 Alnesf Mohammad	9K2MN	KARS	Kuwajt	Delegat
5 Annan Angus Gibson	MM1CCR	RSGB	RM	Delegat
6 Annan Mary Elizabeth			R M	Sieħba
7 Azrak Rizkallah	OD5RI	IARU R1 WG	Libanu	IARU R1 WG/Com
8 Azzopardi Dominic	9H1M	MARL	Malta	Delegat
9 Baques Toni	EA3BRA	URE	Spanja	Delegat
10 Beattie Donald	G3BJ	IARU R1 EC	RM	IARU R1 EC
11 Benlagha Afif	7X2RO	ARA	Algerija	Delegat
12 Berns Joachim	DL1YBL	DARC	Germanja	Delegat
13 Bertels Gaston	ON4WF	IARU R1 WG	Belġju	IARU R1 WG/Com
14 Berzsenyi Laszlo	HA5EA	MRASZ	Ungerija	Delegat
15 Bienkowski Zdzislaw	SP6LB	PZK	Polonja	Delegat
16 Blondeel Timmerman Hans	PB2T	IARU R1 EC	Olanda	IARU R1 EC
17 Blondeel Timmerman Margaretha Maria			Olanda	Sieħba
18 Buckley Finbarr	EI1CS	IRTS	Irlanda	Delegat
19 Butler David John	G4ASR	RSGB	RM	Delegat
20 Callejas Martha			Messiku	Sieħba
21 Churma Sumner Linda			Amerika (USA)	Sieħba
22 Claytonsmith Mary Hilary	G4JKS	IARU R1	RM	Osservatur
23 Danev Panayot	LZ1US	IARU R1 EC	Bulgarija	IARU R1 EC
24 Darwish Mohammad	A61M	EARS	EGM	Osservatur
25 Debouche Jacques	ON5OO	UBA	Belġju	Delegat
26 Denker Remy	PA3AGF	VERON	Olanda	Delegat
27 Devoldere John	ON4UN	UBA	Belġju	Delegat
28 Diop Mouhamadou Moustapha	6W1KI	IARU R1 EC	Senegal	IARU R1 EC
29 Dombrowski Stefan	ON6TI	UBA	Belġju	Delegat
30 Ehlers Hans Heinrich	DF5UG	IARU R1 EC	Ġermanja	IARU R1 EC
31 Eisenwagner Ronald	OE3REB	OEVSV	Awstrija	Delegat
32 Elkafrawi Mohamed	SU1KM	EARA	Eġittu	Delegat
33 Ellam Tim	VE6SH	IARU IS	Kanada	Osservatur
34 Erasmus Rassie	ZS1YT	SARL	Afrika t'Isfel	Delegat
35 Field Donald Ian	G3XTT	IARU R1	RM	Osservatur
36 Floesser Karin			Ġermanja	Sieħba
37 Floesser Rainer	DL5NBZ	IARU R1 WG	Ġermanja	IARU R1 WG/Com
38 Frey Peter	HB9MQM	USKA	Svizzera	Delegat
39 Garpestad Ole	LA2RR	IARU R1 EC	Norveġja	IARU R1 EC
40 Gierczycka Donata	SP5HNK	PZK	Polonja	Delegat
41 Gould John William	G3WKL	RSGB	RM	Delegat
42 Green Dennis	ZS4BS	SARL	Afrika t'Isfel	Delegat
43 Greenshields Ian	G4FSU	IARU R1	RM	Osservatur
44 Hadel Wolfgang	DK2OM	IARU R1 WG	Ġermanja	IARU R1 WG/Com
45 Harrison Martin	G3USF	IARU R1 WG	RM	IARU R1 WG/Com
46 Hartig Dennis M.	DL7RBI	DARC	Ġermanja	Delegat
47 Heikinheimo Jukka Ilari	OH2BR	SRAL	Finlandja	Delegat
48 Ibrahim Fahad Saleh	A41LK	ROARS	Oman	Delegat
49 Jaehrig H. Joerg	DJ3HW	DARC	Ġermanja	Delegat
50 Jaganjac Amir	T95O	ARA BiH	Ħerżegovina	Delegat
51 Kahundira Vagheni Cyprien	9Q1KS	ARAC	Kongo	Delegat
52 Karlsen Helge	LA1BR	NRRL	Norveġja	Delegat
53 Kastelic Michael	OE1MCU	IARU R1 WG	Awstrija	IARU R1 WG/Com
54 Kirby Peter	G0TWW	RSGB	RM	Delegat
55 Kirby Sandra			RM	Sieħba
56 Kootz Thilo	DL9KCE	DARC	Ġermanja	Delegat

57 Kritzer Dieter	**OE8KDK**	**OEVSV**	**Awstrija**	**Delegat**
58 Kudlac Roman	**OM3EI**	**SARA**	**Slovakkja**	**Delegat**
59 Landoulsi Mustapha	**DL1BDF**	**CAST**	**Tunisija/Ġermanja**	**Delegat**
60 Leandro Reinaldo	**YV5AMH**	**IARU R2**	**Venezwela**	**Osservatur**
61 Liukkonen Jussi	**OH5LK**	**SRAL**	**Finlandja**	**Delegat**
62 Madhavan Gopal	**VU2GMN**	**IARU R3**	**Indja**	**Osservatur**
63 Magnin Betty	**F6IOC**	**REF**	**Franza**	**Delegat**
64 Maireder Peter	**OE5MPL**	**OEVSV**	**Awstrija**	**Delegat**
65 Marecek Jiri	**OK2BWN**	**CRC**	**Rep Ċeka**	**Delegat**
66 Martin Mauricette	**F8BPN**	**REF**	**Franza**	**Delegat**
67 Martin Philippe	**F6ETI**	**REF**	**Franza**	**Delegat**
68 Mbengue Papa Malick	**6W1FJ**	**ARAS**	**Senegal**	**Delegat**
69 Milanov Milcho	**LZ1RF**	**BFRA**	**Bulgarija**	**Delegat**
70 Milošević Hranislav	**YT1AD**	**SRS**	**Serbja**	**Delegat**
71 Mraz Anton	**OM3LU**	**SARA**	**Slovakkja**	**Delegat**
72 Mueller Ulrich	**DK4VW**	**DARC**	**Ġermanja**	**Delegat**
73 Navarro Pilar			**Spanja**	**Sieħba**
74 Niava Jean Jacques	**TU2OP**	**ARAI**	**Kosta ta' l'Avorju**	**Delegat**
75 Niman Murray Jerel	**G6JYB**	**RSGB**	**RM**	**Delegat**
76 Nolan Sean	**EI7CD**	**IRTS**	**Irlanda**	**Delegat**
77 Ntsiyep Florence	**TJ3NT**	**ARTJ**	**Kamerun**	**Delegat**
78 Odehnal Karel	**OK2ZI**	**CRC**	**Rep Ċeka**	**Delegat**
79 Owen Michael	**VK3KI**	**IARU R3**	**Awstralja**	**Osservatur**
80 Passet Claude	**3A2LF**	**ARM**	**Monako**	**Delegat**
81 Pastor Kai	**DG0YT**	**DARC**	**Ġermanja**	**Delegat**
82 Pazdersky Ivan	**OK1PI**	**CRC**	**Rep Ċeka**	**Delegat**
83 Percin Nikola	**9A5W**	**IARU R1 EC**	**Kroazja**	**IARU R1 EC**
84 Price Larry	**W4RA**	**IARU IS**	**Amerika (USA)**	**Osservatur**
85 Prostecky Milos	**OK1MP**	**CRC**	**Rep Ċeka**	**Delegat**
86 Pyndt Hans	**OZ5DX**	**EDR**	**Danimarka**	**Delegat**
87 Raad Hani	**OD5TE**	**RAL**	**Libanu**	**Delegat**
88 Raicha Max	**5Z4MR**	**IARU R1 EC**	**Kenja**	**IARU R1 EC**
89 Ramon Carine	**ON7LX**	**UBA**	**Belġju**	**Delegat**
90 Romo Toni			**Spanja**	**Sieħba**
91 Rusman Darko	**T95A**	**ARA BiH**	**Herżegovina**	**Delegat**
92 Saad Ali	**9K2SS**	**KARS**	**Kuwajt**	**Delegat**
93 Santoyo Ramon	**XE1KK**	**IARU R2**	**Messiku**	**Osservatur**
94 Sauri Joan	**C31US**	**URA**	**Andorra**	**Delegat**
95 Scarlot Robert	**3A2CR**	**ARM**	**Monako**	**Delegat**
96 Segalstad Tom V.	**LA4LN**	**NRRL**	**Norveġja**	**Delegat**
97 Shirville Graham Pau	**G3VZV**	**RSGB**	**RM**	**Delegat**
98 Simonjan Heikinheimo Loretta Artushevna			**Finlandja**	**Sieħba**
99 Skrzypczak Piotr	**SP2JMR**	**PZK**	**Polonja**	**Delegat**
100 Slomczynski Krzysztof	**SP5HS**	**PZK**	**Polonja**	**Delegat**
101 Stafford Rod	**W6ROD**	**IARU IS**	**Amerika (USA)**	**Osservatur**
102 Stauning Ivan	**OZ7IS**	**EDR**	**Danimarka**	**Delegat**
103 Streif Stefan L.	**HB9TTQ**	**USKA**	**Svizzera**	**Delegat**
104 Stuyvenberg Ildiko			**Ungerija**	**Sieħba**
105 Sumner David	**K1ZZ**	**IARU IS**	**Amerika (USA)**	**Osservatur**
106 Tabakovski Oliver	**Z32TO**	**IARU R1 WG**	**Maċedonja**	**IARU R1 WG/Com**
107 Thiemann Andreas	**HB9JOE**	**IARU R1 EC**	**Svizzera**	**IARU R1 EC**
108 Thiemann Yvonne			**Svizzera**	**Sieħba**
109 Thomas Colin James	**G3PSM**	**IARU R1 WG**	**RM**	**IARU R1 WG/Com**
110 Thomas Gwendalyn			**RM**	**Sieħba**
111 Toresen Kjetil	**LA8KV**	**NRRL**	**Norveġja**	**Delegat**

112 Trujillo Diego	**EA7MK**	**URE**	**Spanja**	**Delegat**
113 Van den Berg Abraham	**PB0AOK**	**VERON**	**Olanda**	**Delegat**
114 Verholt Christian	**OZ8CY**	**IARU R1 WG**	**Danimarka**	**IARU R1 WG/Com**
115 Vermaire Coen	**PA5KM**	**VERON**	**Olanda**	**Delegat**
116 Welens Hans	**ON6WQ**	**IARU R1 WG**	**Belġju**	**IARU R1 WG/Com**
117 Whelan Robert C.	**G3PJT**	**IARU R1 WG**	**RM**	**IARU R1 WG/Com**
118 Whelan Rosemary			**RM**	**Sieħba**
119 Wysocki Wieslaw	**SP2DX**	**PZK**	**Polonja**	**Delegat**
120 Yattara Hamadoun Abdoulaye	**TZ6HY**	**CRAM**	**Mali**	**Delegat**
121 Ypma Sjoerd	**PA0SHY**	**VERON**	**Olanda**	**Delegat**
122 Zwingl Michael	**OE3MZC**	**OEVSV**	**Awstrija**	**Delegat**

RM – Renju Magħqud, EGM Emirati Għarab Magħquda,

Ritratti tad-delegati

Ċirkwit ta’ transverter għall-136kHz

Minħabba li kif tafu mill-**1 ta’ Jannar 2009** se nkunu nistgħu naħdmu fuq l1-**136 kHz** u għalkemm diġa’ tajtkom cirkwiti ta’ transmitters, illum se nagħtikom ċirkwit ta’ transverter li għalkemm qiegħed biex jintuża ma transriċevitur fuq l-**10 MHz**, tistgħu tbiddlu l-kristalla u l-kojlijiet u tużaw frekwenza oħra tat-transriċevitur. Aktar dettalji dwar dan it-transverter issibuhom fuq http://www.btinternet.com/~dsergeant/136.htm

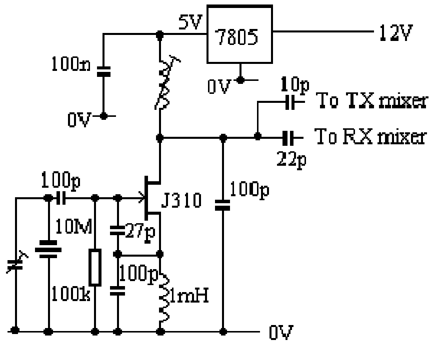

Ċirkwit ta’ l-ossillatur lokali

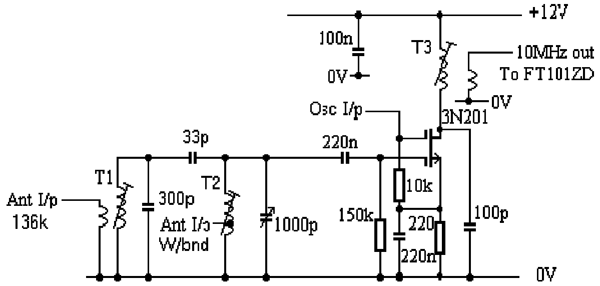

Ċirkwit tal-mixer

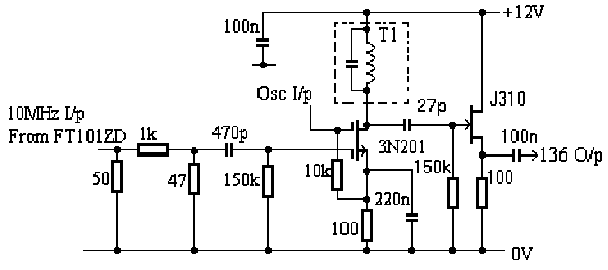

Mixer tat-trasmettitur

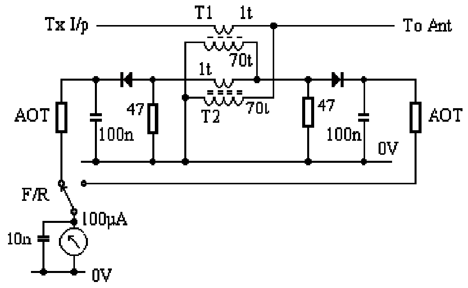

Indikatur SWR

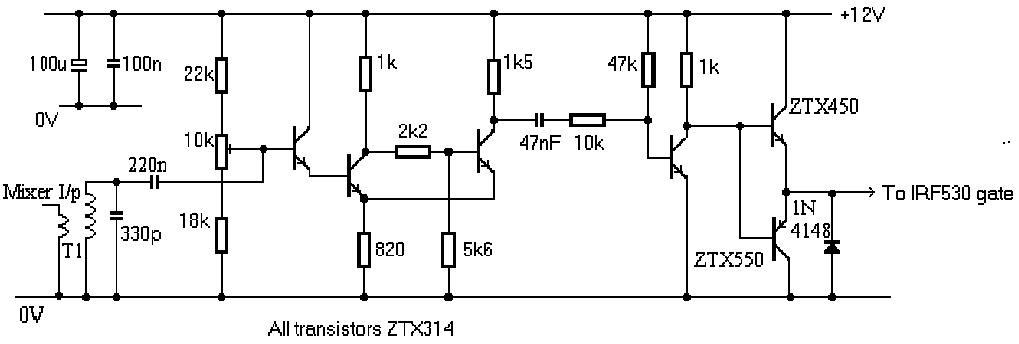

Il-bqija tat-trasmettitur barra l-amplifikatur aħħari

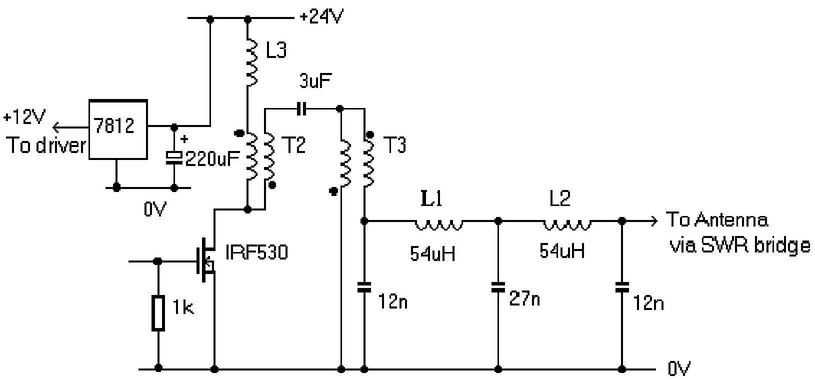

L-amplifikatur aħħari

Nistennewkom fuq il-136 kHz

Lawrence
9H1AV / 9H9MHR

Paġni ta' l-internet 9H

9H1MRL	http://www.9h1mrl.org
9H1AA	http://www.9h1aa.com/
9H1AV	http://9h1av.topcities.com/hp.html
	http://www.freewebs.com/9h1av/index.htm
9H1BD	http://herbertcatania.net/
9H1CL	http://www.qsl.net/9h1cl/
9H1EI	http://www.9h1ei.com/
9H1ES	http://gorga40.tripod.com/
9H1LE	http://www.freewebs.com/9h1le/myshack.htm
9H1LO	http://www.9h1lo.net/
9H1PA	http://www.freewebs.com/9h1pa/
9H1PI	http://www.geocities.com/iprivitera/
9H1RA	http://good-times.webshots.com/album/561867741NnpRaE
9H1RV	http://www.geocities.com/vince9h5za/
9H1SP	http://www.9h1sp.com/
9H1VW	http://www.9h1vw.com/
9H1ZY	http://www.9h1mrl.org/9h1zy/
9H4DX	http://www.geocities.com/cq_9h4dx/My_page.index.html
G0DEO	http://www.g0deo.zoomshare.com/

Awtorita' Maltija tal-Komunikazzjoni	http://www.mca.org.mt/
Ajruport Internazzjonali ta' Malta	http://www.maltairport.com/
Temp f'Malta	http://www.maltaweather.com/index.shtml
Awtorita' Maltija tat-Turiżmu	http://www.visitmalta.com/main

Attivitajiet

Bibita tas-Sena

Il-Kumitat qiegħed jistieden lil-membri għall-bibita tas-Sena l-Ġdida li se ssir fiċ-Ċentru tal-MARL nhar il-Ħadd 4 ta’ Jannar 2009, mill-10.00 sa’ 12.00.

Il-Kumitat jixtieq il-Milied ħieni u sena t-tajba lill-membri kollha tal-MARL u lid-dilettanti tar-radju kollha Maltin u Għawdxin u l-familji tagħhom

Laqgħa Ġenerali Annwali

Il-Laqgħa Ġenerali ta’ kull Sena se ssir nhar il-Ħadd 22 ta’ Frar, 2009 mill-10.00 ta’ filgħodu ‘l quddiem. Tinsewx li tridu tkunu ħallastu s-sħubija tagħkom qabel il-laqgħa kif ukoll tas-sena ta’ qabel biex tkunu tistgħu tivvutaw għall-ħatra tal-Kumitat jekk ikun hemm elezzjoni.

Ħlas tas-Sħubija

Għal dawk kollha li jridu jħallsu s-sħubija, is-Segretarju Finanzjarju qiegħed jistennikom b’idejgħ miftuħa biex jilqa l-ħlas tas-sħubija tagħkom. Il-ħlas jista’ jsir kull nhar ta’ Tlieta u l-Ħamis bejn is-6.00 p.m. u t-8.00 p.m. u l-Ħadd bejn l-10.00 u nofs in-Nhar jew b’ċekk bil-posta pagabbli lill-M.A.R.L.

Grupp tal-Yahoo

Oqgħodu attenti u idħlu fil-grupp tal-yahoo ħalli tkunu nfurmati sewwa bl-aħħar attivitajiet li nkunu se nagħmlu.

Ikel

Infakkarkom li nhar ta’ Ħamis kull ħmistax, jiġifieri Ħamis iva u Ħamis le, qed issir ikla għal min ikun preżenti fiċ-Ċentru u m’huwiex fuq id-dieta jkun jista’ jiekol bi ħlas żgħir. Għal aktar dettalji kellmu lil Joe, 9H1AJ.

Lawrence
9H1AV/9H9MHR